ПРМФ.52.30.03.004

Rz20

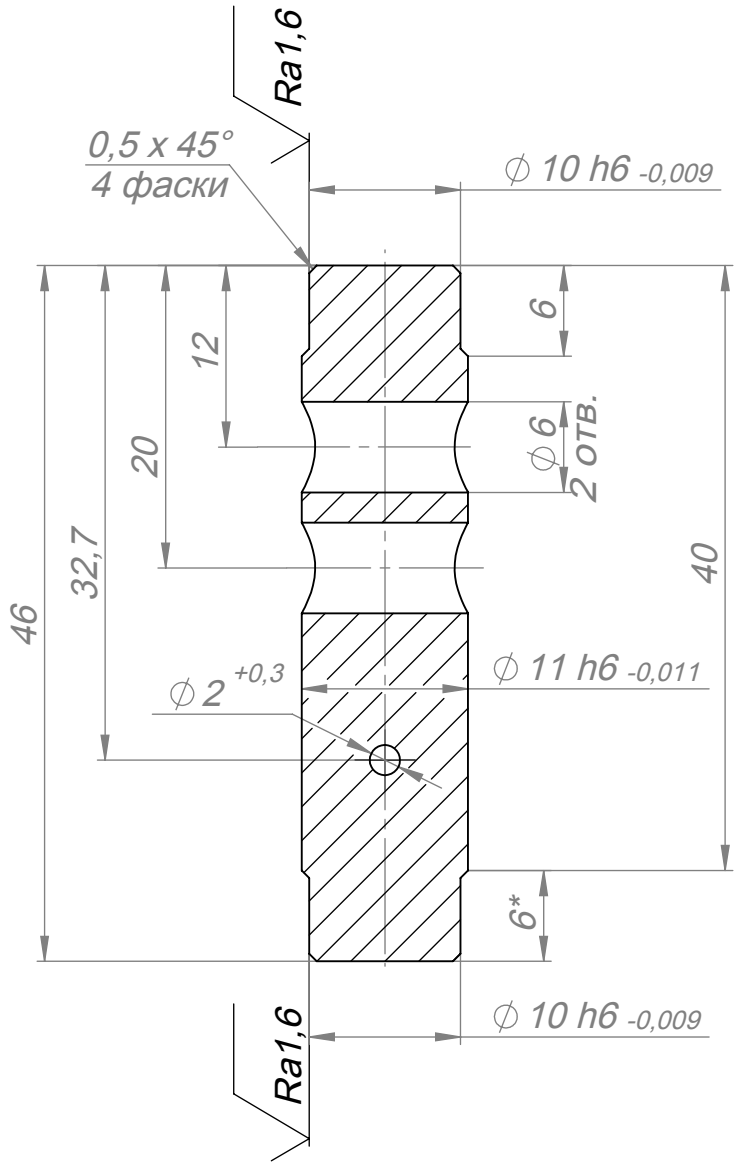

1. H14, h14, ±IT14/2
2. Неуказанные допуски формы и расположения по ГОСТ 30893.2-mH
3. При необходимости материал можно заменить на AISI 316

Изм	Лист	№ докум.	Подп.	Дата	ПРМФ.52.30.03.004		
Разраб.		Колмогорцев			Вал натяжной	Лит.	Масса, г: 39,8 / Масштаб: 2:1
Пров.						Лист	Листов 1
Т. контр.							
Н. контр.					Круг 12 мм ГОСТ 2590-06 / 12Х18Н10Т ГОСТ 5949-75		
Утв.		Кудряшов					

Перв. примен. | Справ. № | Подп. и дата | Инв. № дубл. | Взам. инв. № | Подп. и дата | Инв. № подл.

Копировал

Формат А4